YASKAWA

Fahrbahn TS-100D

Schnelle servobetriebende Fahrbahn für kleine MOTOMAN-Roboter

Technische Daten Fahrbahn TS-100D			
Maximale Traglast [kg]	100		
Motorgröße [kW]	1,3		
Nominale Velocity [m/sec]	1,8		
Maximale Velocity [m/sec]	3,0		
Beschleunigungsvelocity [m/sec]	4,5		
Auslastungsgrad [%]	100		
Suitable for industrial robots	MOTOMAN-GP7 und GP8		
Montagemöglichkeit	Boden		
Länge [mm]	2000	3000	4000
Gewicht [kg]	170	222	290
Artikelnr.	209486	209487	209488

Die TS-100D ist eine servogesteuerte Fahrbahn für die Bodenmontage. Sie wurde entwickelt, um einen Roboter von einer Station zu einer anderen zu transportieren oder den Arbeitsbereich eines Roboters zu erweitern.

Das schlanke Design ermöglicht eine nahe Positionierung am Werkstück und somit einen maximal ausgeschöpften Arbeitsbereich des Roboters.

Die optionale automatische Schmiereinheit für Zahnstange und Linearführung ermöglicht einen längeren Zeitraum des wartungsfreien Betriebes.

VORTEILE IM ÜBERBLICK

- Schlank und schnell
- Standardlängen von 2, 3 und 4 Metern
- Einfache Installation und Bedienung
- Kurze Lieferzeiten

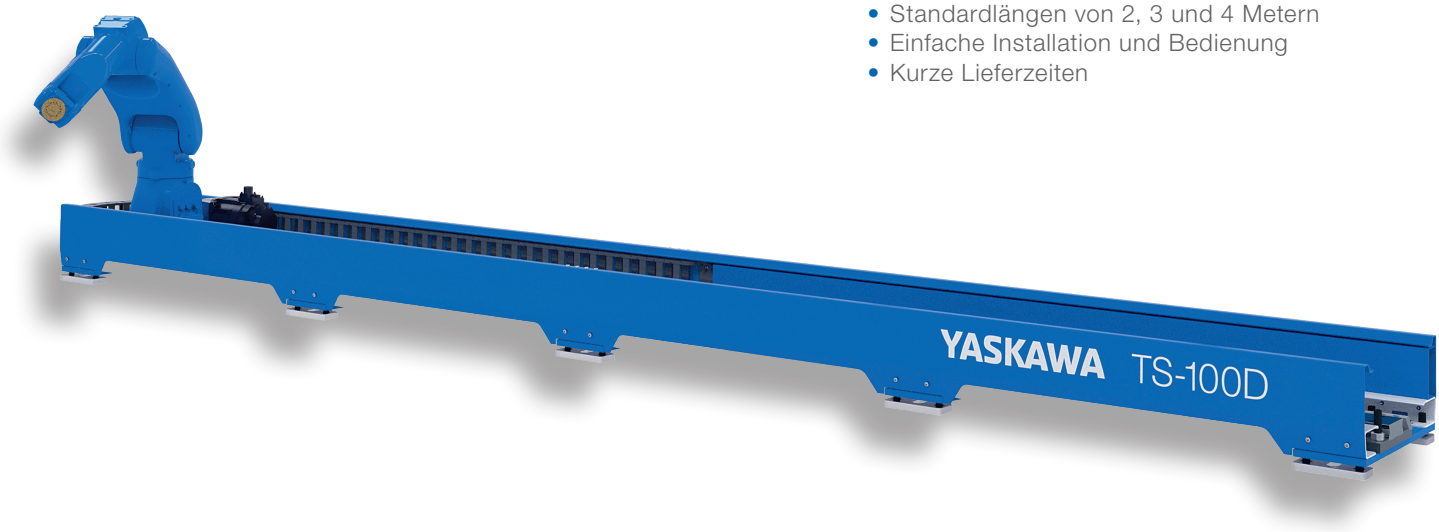

Controlled by YRC1000

Fahrbahn TS-100D

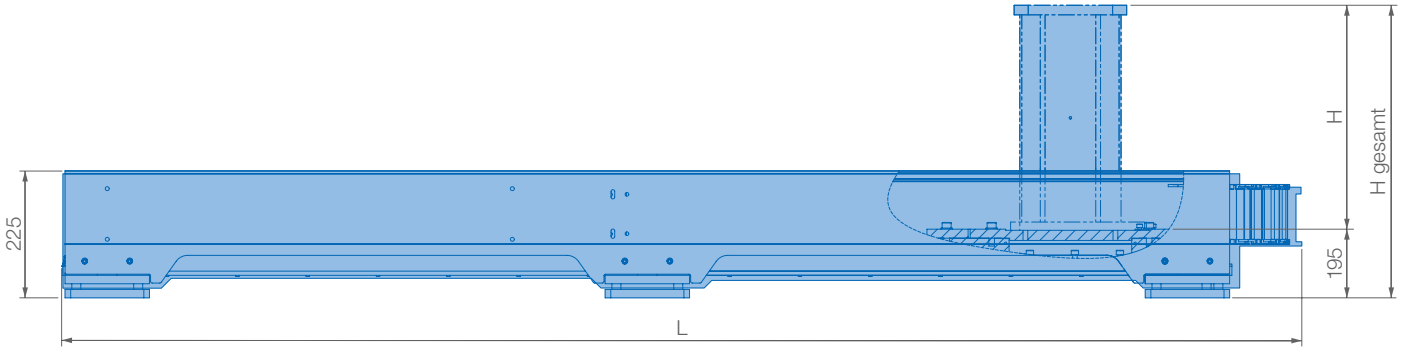

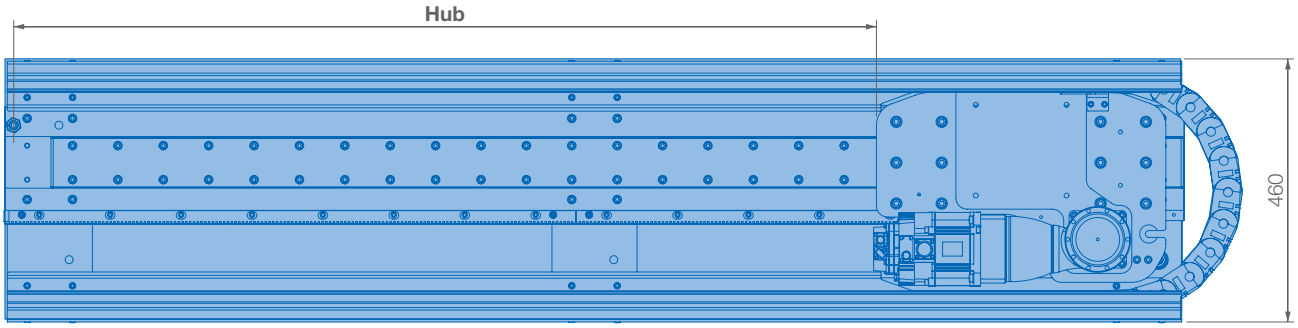

Fahrbahn TS-100D	L	Hub	Artikelnr.
TS-100D, 2000 mm	2180	1513	209486
TS-100D, 3000 mm	3146	2473	209487
TS-100D, 4000 mm	4110	3433	209488

Alle Abmessungen dienen lediglich zu informativen Zwecken.

Für detaillierte Zeichnungen kontaktieren Sie bitte unsere Mechanics-Abteilung.

Optionen	H gesamt	Gewicht	Artikelnr.
Robotersockel, H = 200 mm	395	12 kg	210121
Robotersockel, H = 300 mm	495	14 kg	210122
Robotersockel, H = 400 mm	595	17 kg	210123
Automatic lubrication	–	–	209489

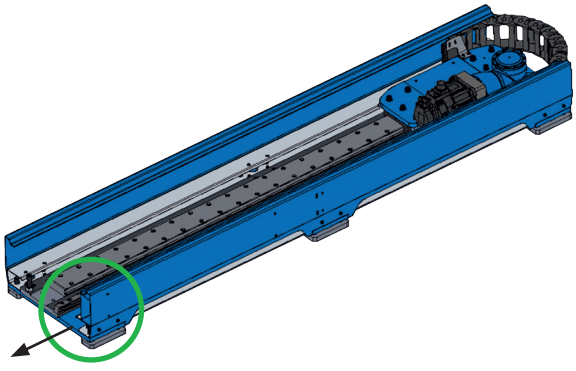

YASKAWA Europe GmbH

Robotics Division
Yaskawastraße 1
85391 Allershausen

Tel. +49 (0) 8166 90-0
robotics@yaskawa.eu.com
www.yaskawa.eu.com

Alle Zeichnungsmaße in mm. Technische Änderungen vorbehalten.
Maßstäbliche Daten können unter robotics@yaskawa.eu.com angefordert werden.